Gel Gun

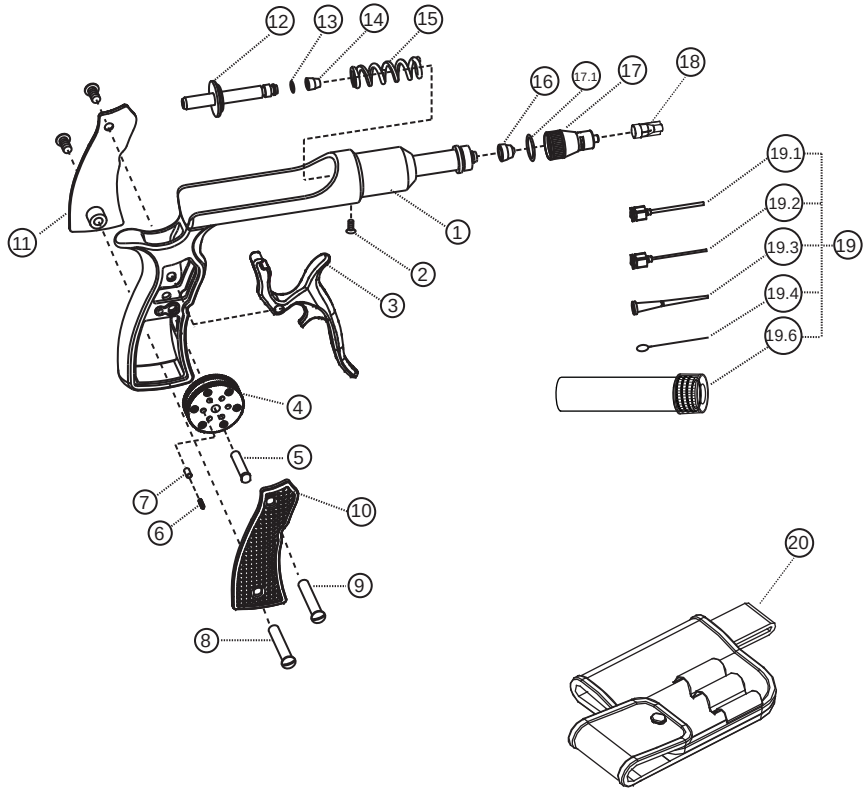

272227